ODLUČOVAČ TUKU 2ER (NÁDRŽ S NÁDSTAVCEM)

ŘEZ A – A

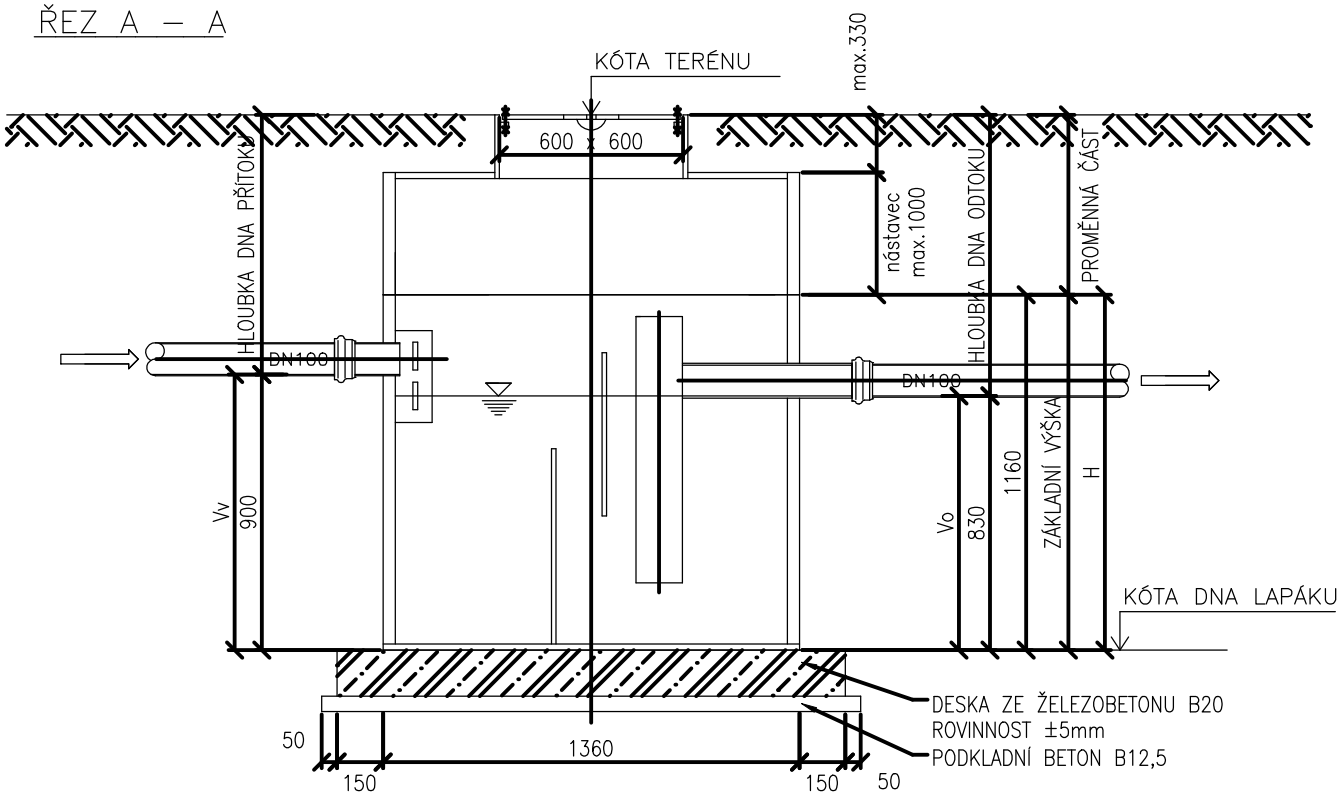

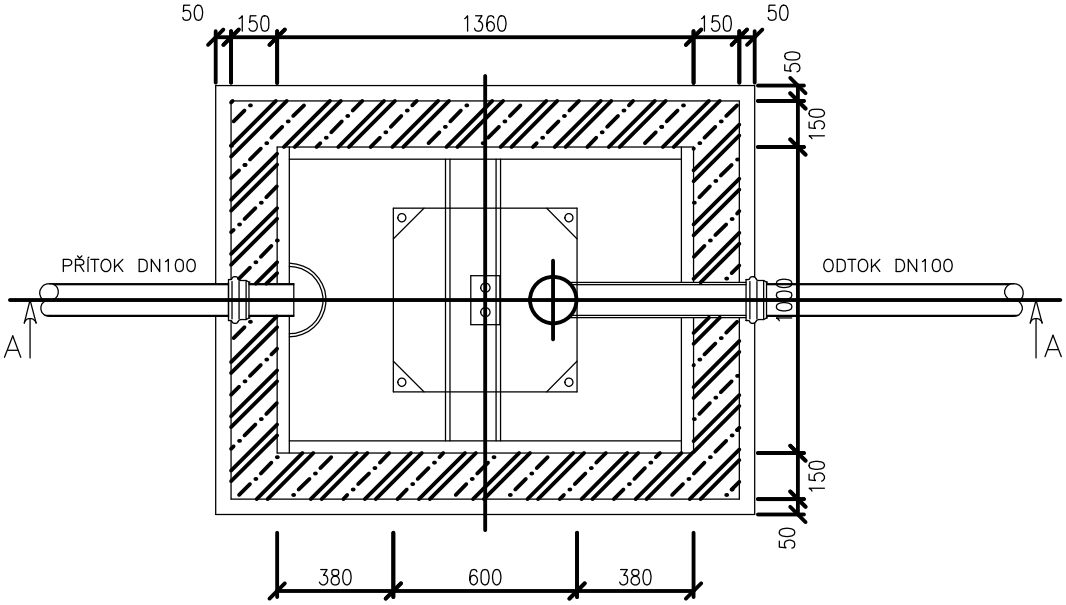

0,000 = 296,05 m.n.m. B.p.v.

Projektant :	Ing. Ludvík Sláma, Bieblova 22, 613 00 Brno	Ing. Ludvík Sláma Bieblova 22 613 00, Brno ČKAIT: 1001660	
Vypracoval:	Ing. Radek Blažíček		
Stavebník:	Obec Račice-Pístovice, Račice 72, 683 05 Račice-Pístovice		
STAVBA: NÁSTAVBA, PŘÍSTAVBA A STAVEBNÍ ÚPRAVY STÁVAJÍCÍHO SPOLEČENSKÉHO SÁLU A HOSPODY		Č. zakázky	
		Datum:	12/2024
		Formát:	A4
Místo stavby: parc.č. st. 61, 18/3, 18/6 k.ú. Pístovice, budova s č.p. 33		Měřítko:	1:20
VÝKRES: SCHÉMA LAPÁKU TUKU		Číslo výkresu:	D.1.2.2.18